Frank Klinker

Aufgaben: Volumenberechnung

Teil 4: Volumen Zusammengesetzter Körper

Aufgabe 1. Berechnen Sie Volumen und Oberfläche der sieben zusammengesetzten Körper. Geben Sie die Volumen auch in ℓ an.

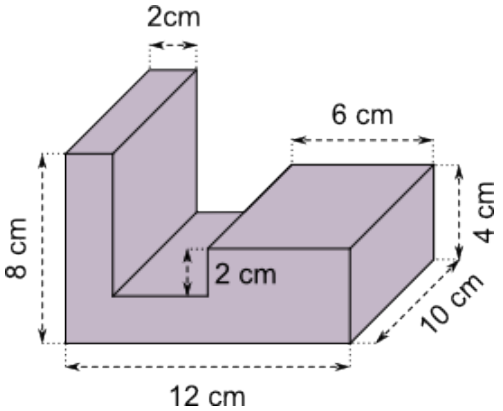

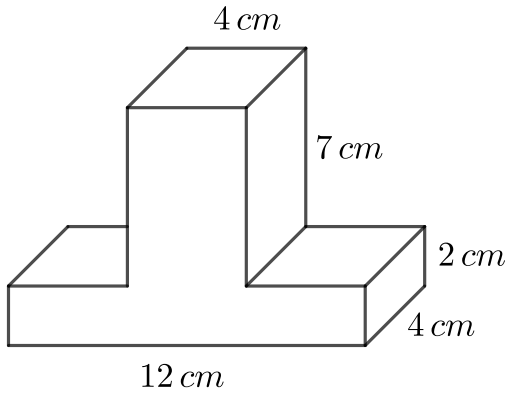

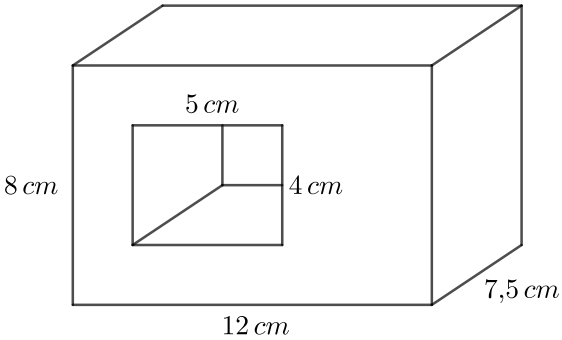

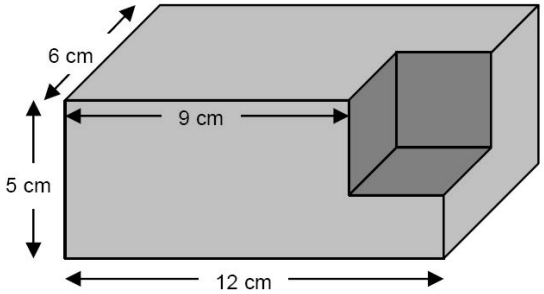

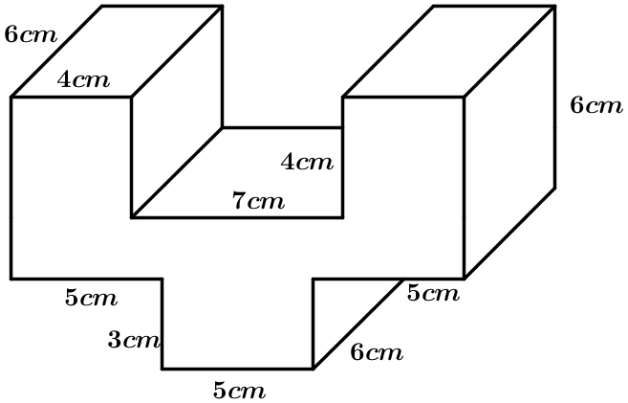

Adresse: Eduard-Spranger-Berufskolleg, 59067 Hamm
E-Mail: mail@frank-klinker.de
Version: 6. September 2023

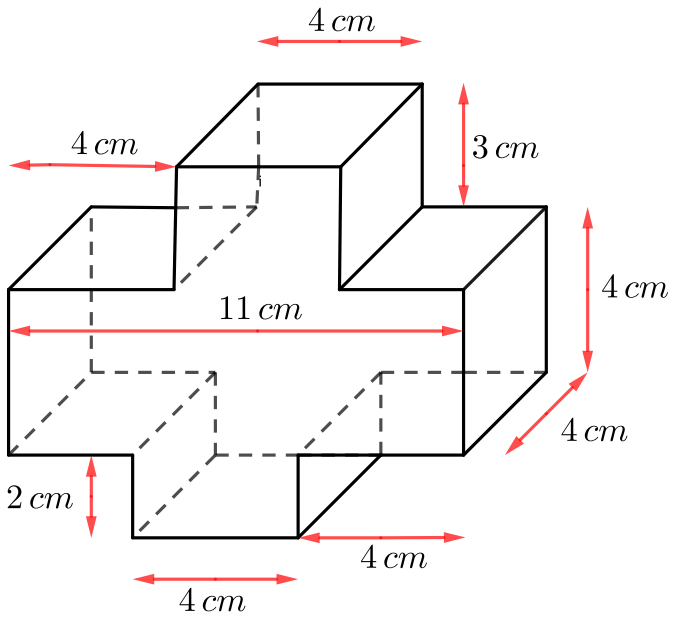
4 cm
4 cm
3 cm
4 cm
11 cm
4 cm
2 cm
4 cm
4 cm

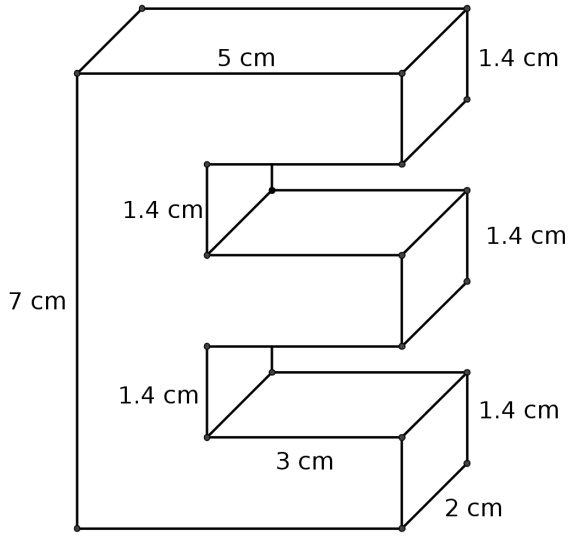
5 cm
1.4 cm
1.4 cm
1.4 cm
7 cm
1.4 cm
1.4 cm
3 cm
2 cm